© Robert Bosch GmbH. Alle Rechte vorbehalten, auch bzgl. jeder Verfuegung, Verwertung, Reproduktion, Bearbeitung, Weitergabe sowie fuer den Fall von Schutzrechtsanmeldungen.

© Robert Bosch GmbH. All rights reserved, also regarding any disposal, exploitation, reproduction, editing, distributing, as well as in the event of applications for industrial property rights.

ORDER NUMBER Bestellnummer
1 928 498 218

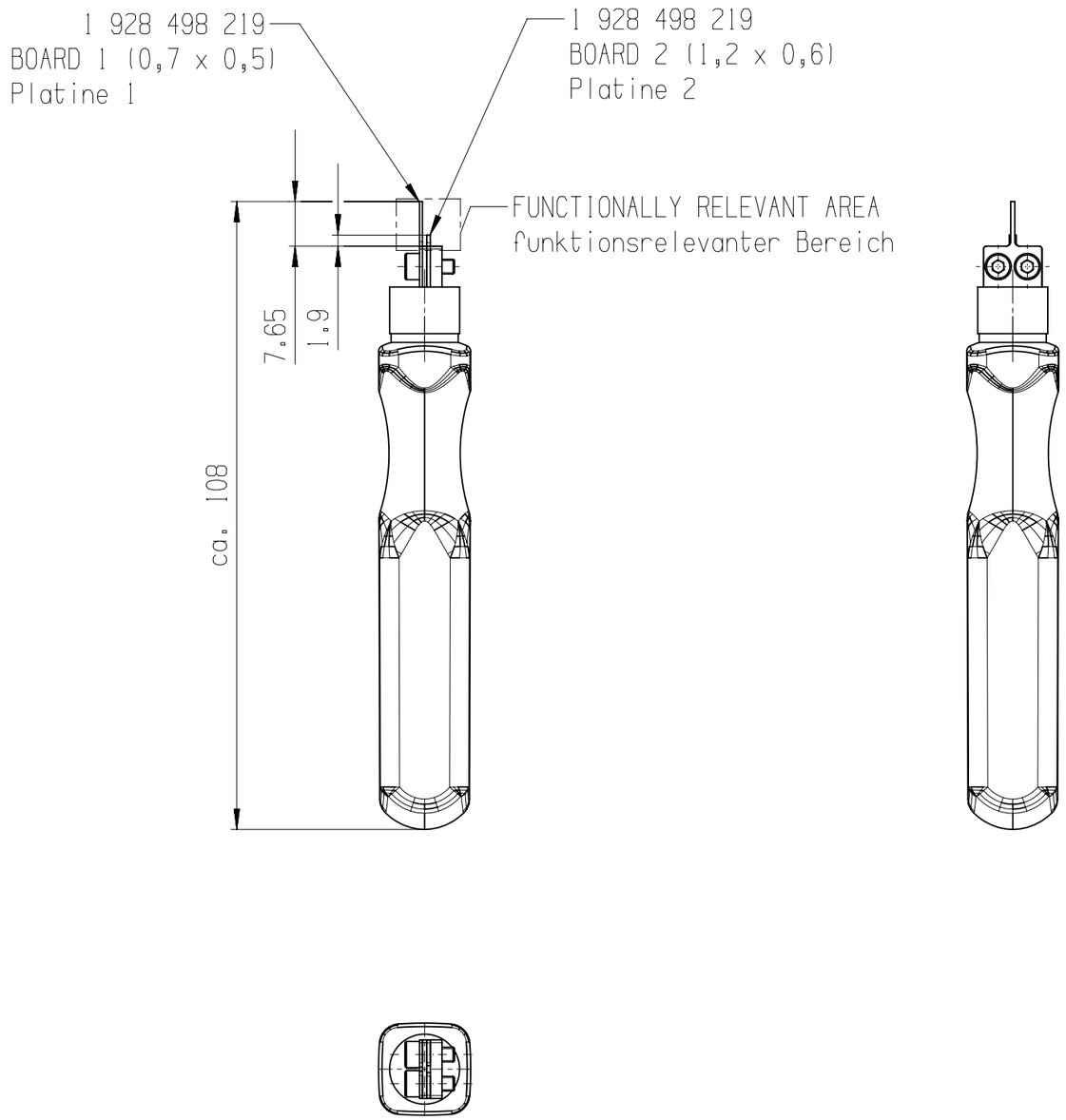

03

APPLICATION FOR TERMINAL MATRIX 1.2: 1 928 498 673 - ... 681
Verwendung fuer Buchsenkontakt Matrix 1.2: 1 928 498 673 - ... 681

general tolerances for/Allgemeintoleranzen fuer		
lin. dim./L.-masse	radii/Radien	angles/Winkel
±0.5mm	±0.5mm	±2.5°
Size acc. to / Masse nach ISO 14405-1:2010-12		
envelope principle/ Huellprinzip	E	

PARTS MAY DIFFER IN NON-FUNCTIONAL DETAILS FROM THE REPRESENTATION IN THIS DRAWING.
Teile koennen in nicht funktionsrelevanten Details von der Darstellung in der Zeichnung abweichen.

Ind.	Change/Aend.	YYYYMMDD	Drawn/Gez.	Checked/Gepr.	Releas./Freig.	BWN	Resp. dept./Verantw. Abt.	Add. info./Zus. Info.
03	3E10017320	20190730	sse2fe	ush2si	katlalc	209	PS-AM/ENC	
02	F030JA0200	20150820	dlnlhc	hga2ju	wgalsi	2130	GS-AM/ENC	
01	NEW ED./Neu.	20060621	Fr	Wn		2130	GS-AM/ENC	Orig:

Lang./Spr.	Syst.	Wght./Gew.		DISASSEMBLY TOOL DEMONTAGEWERKZEUG				Sheet/Bl.
en/de	UG		BOSCH					1 / 1
		Scale/M.stab 1:1	OFFER DRAWING ANGEBOTSZEICHN.	Doc. type AGZ	1 928 A00 291	DP/TD 001	Ind. 03	Format A3
MNR				Repl. for		Repl. by		

CI/NEM (04.2009) A3